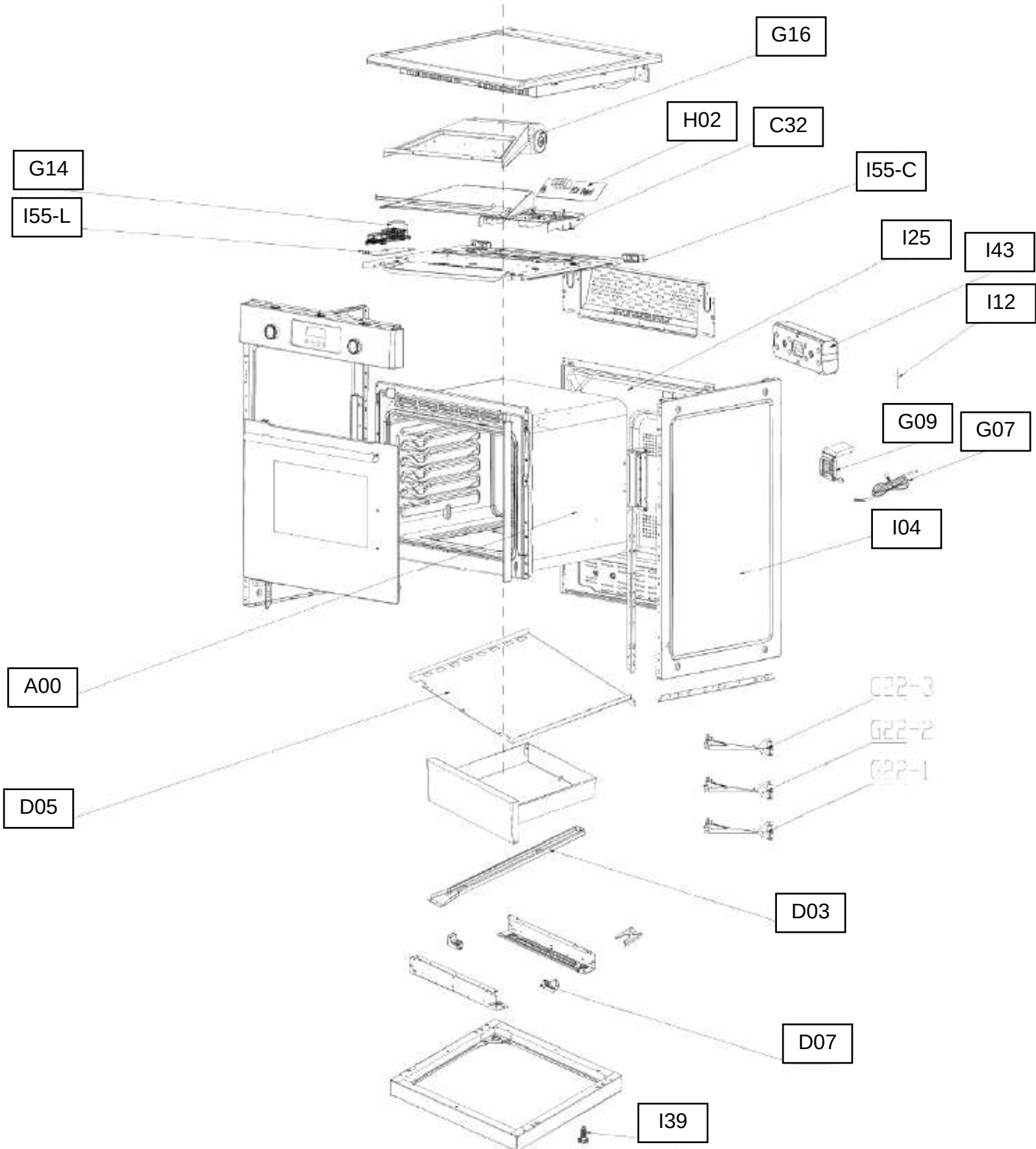
G16
H02
C32
G14
I55-L
I55-C
I25
I43
I12
G09
G07
I04
A00
G22-3
G22-2
G22-1
D05
D03
D07
I39

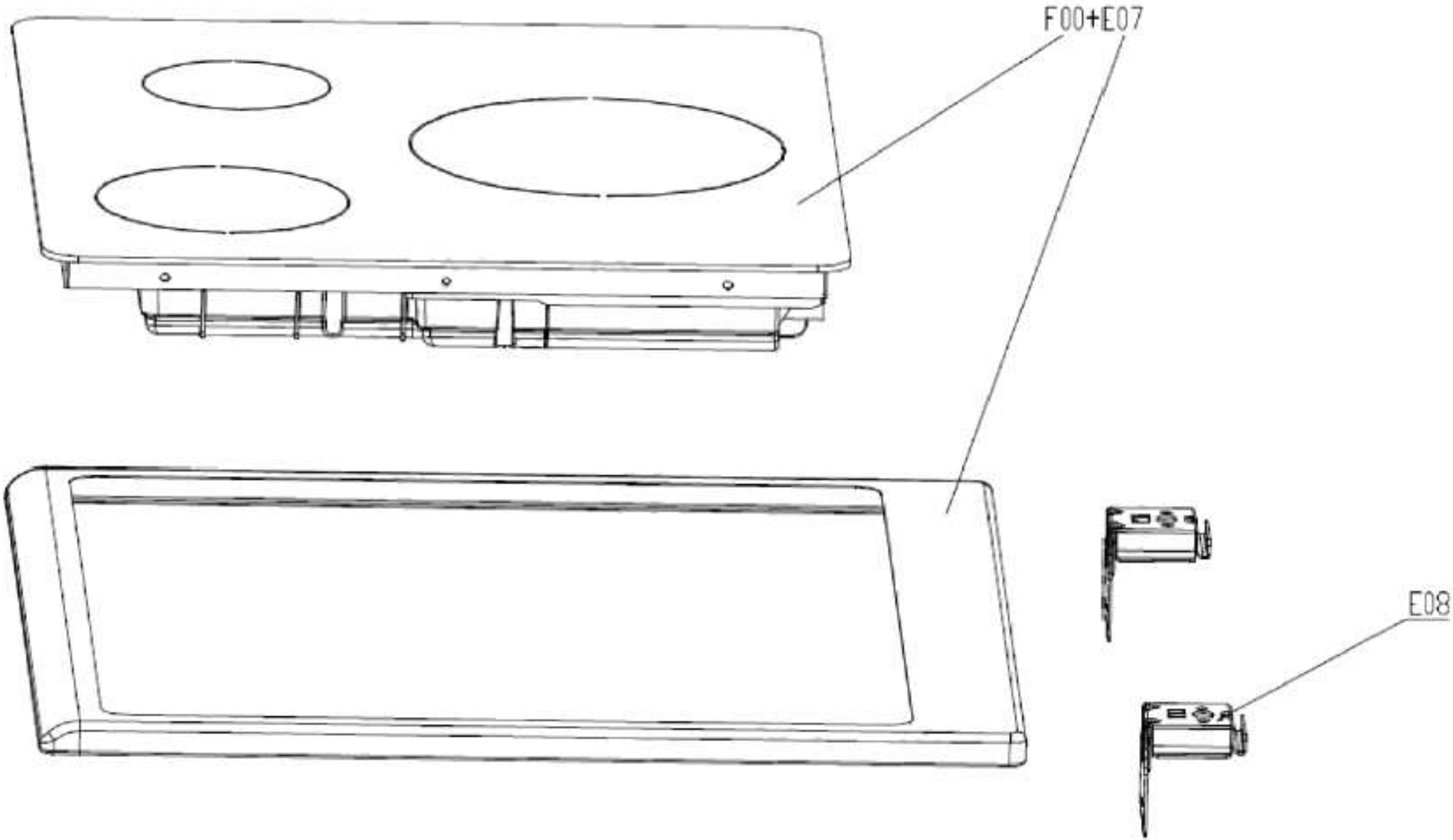
F00+E07
E08

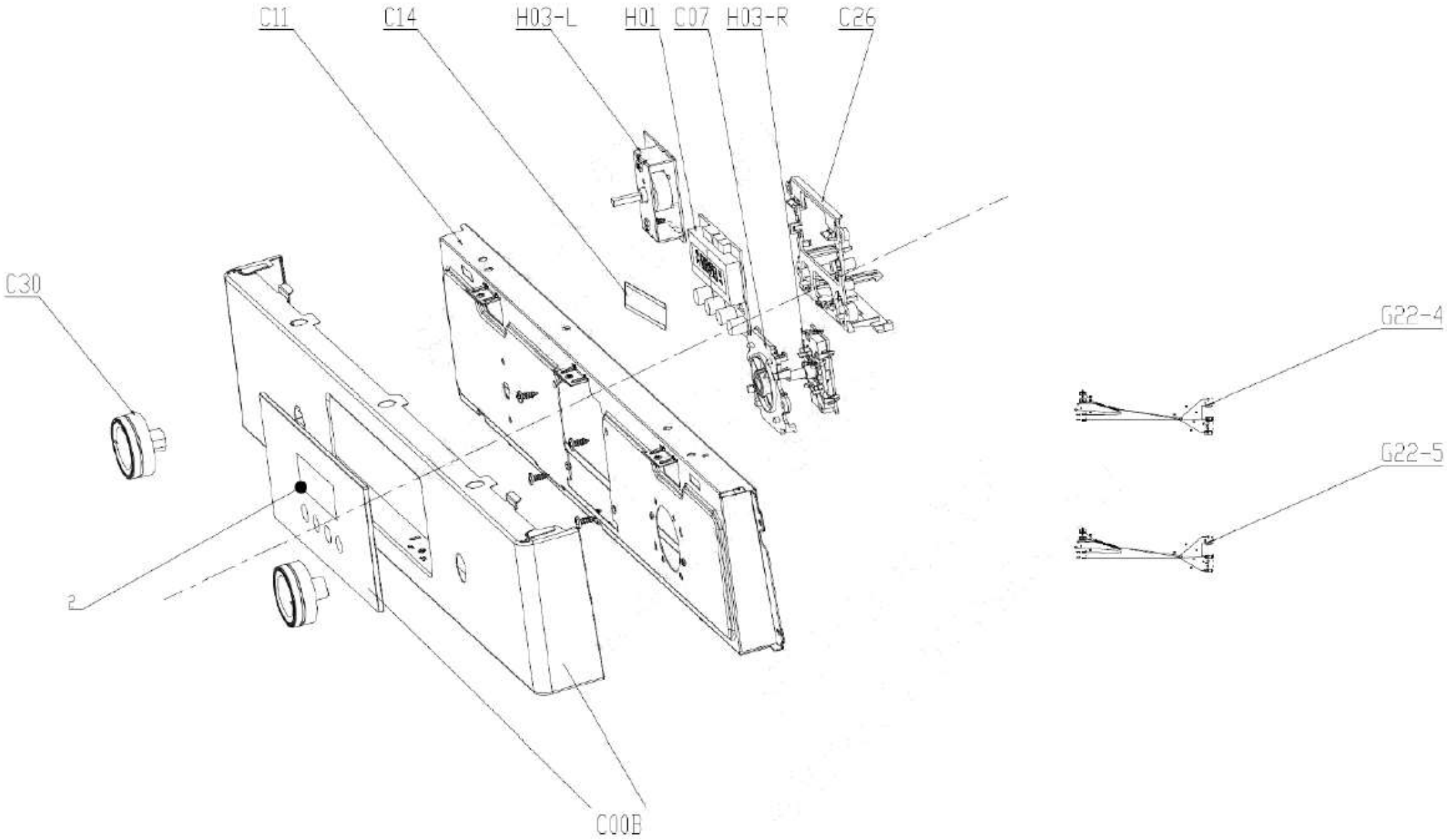
C11
C14
H03-L
H01
C07
H03-R
C26
C30
G22-4
G22-5
2
C00B

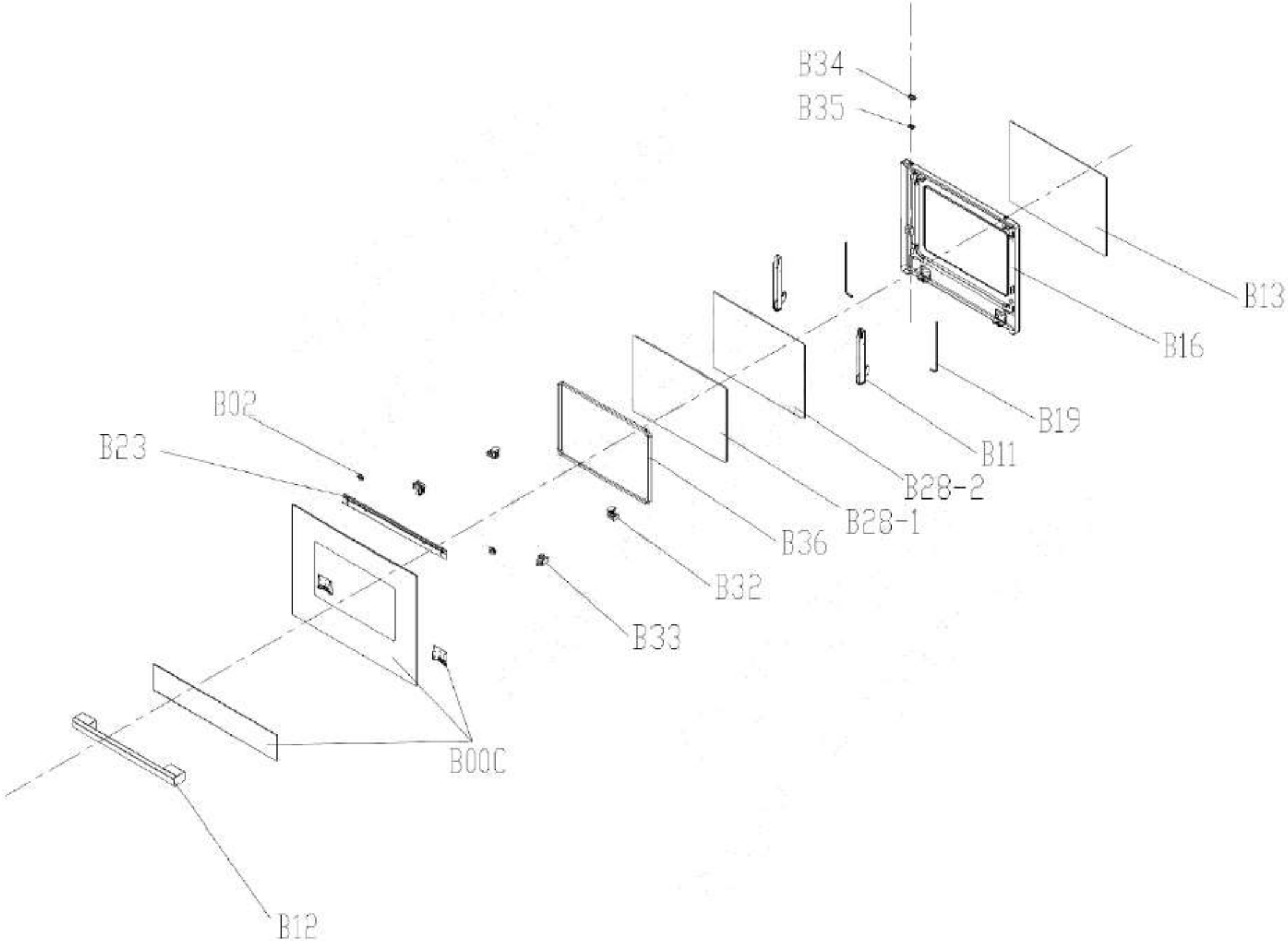
B34
B35
B13
B16
B19
B11
B28-2
B28-1
B36
B32
B33
B02
B23
B00C
B12

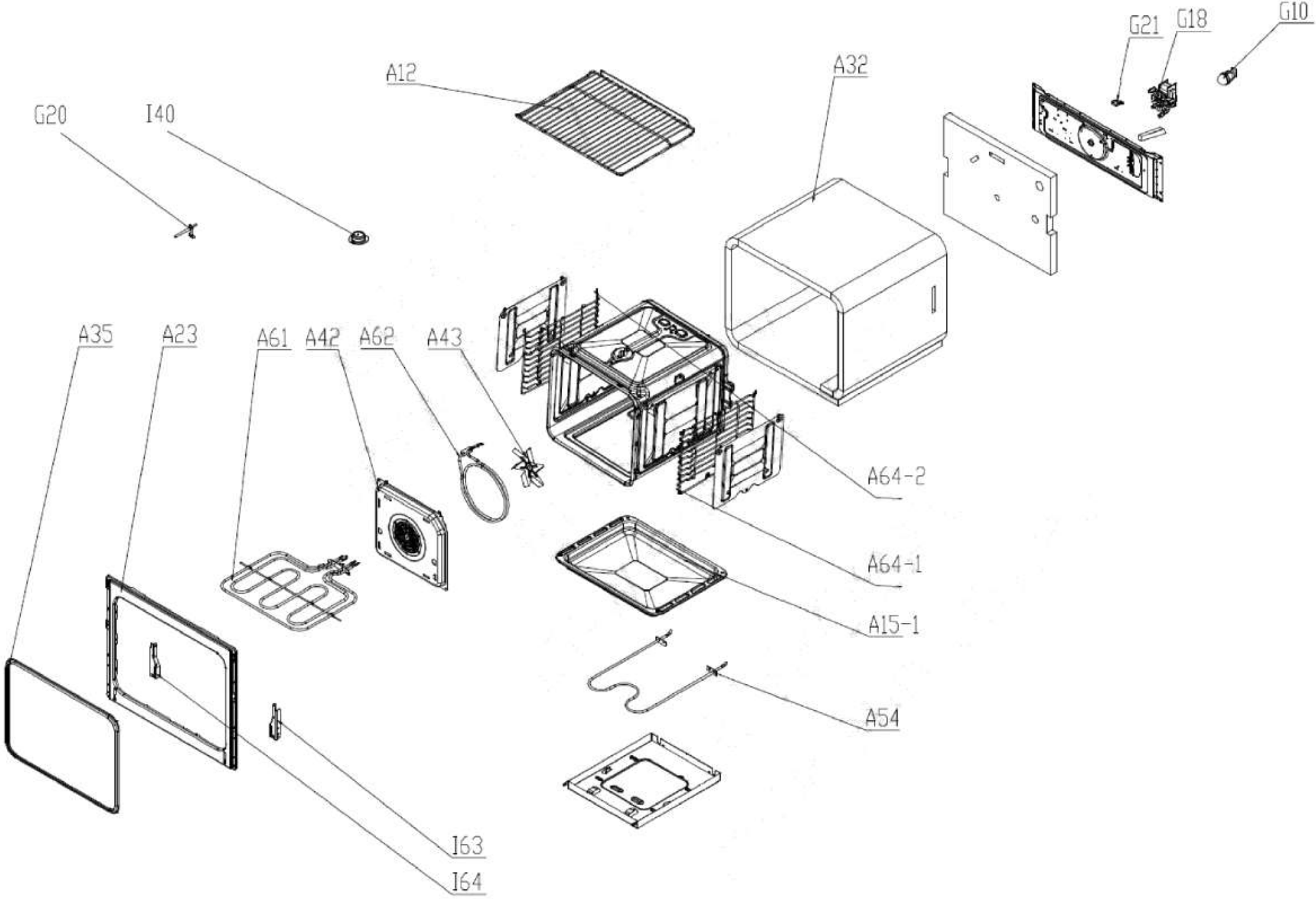
G21
G18
G10
A12
A32
G20
I40
A35
A23
A61
A42
A62
A43
A64-2
A64-1
A15-1
A54
I63
I64

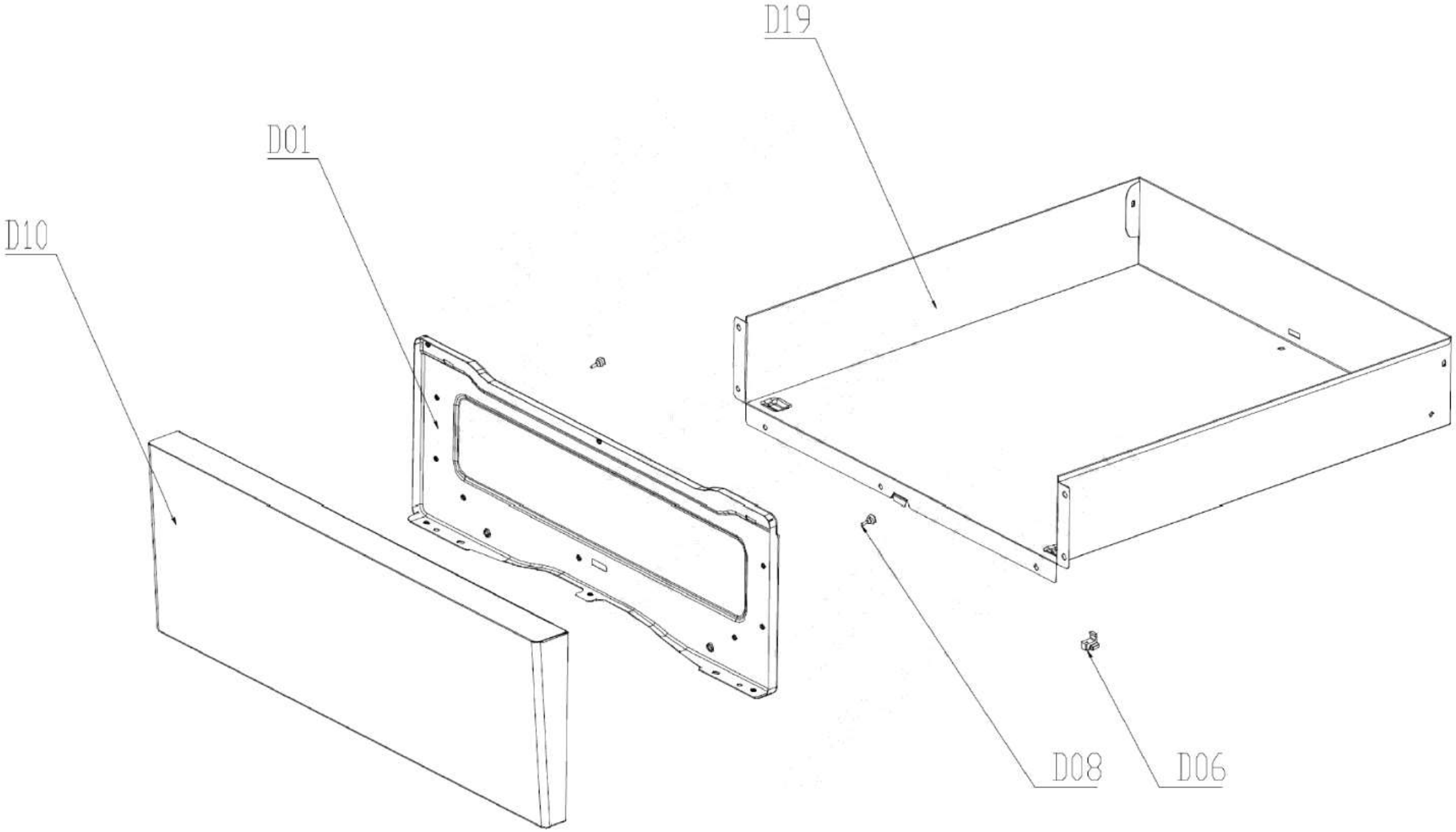
D19
D01
D10
D08
D06